Pedagogical tool for teaching counting from 1 to 6 in an interactive way

Misael Gallardo
Universidad de Atacama
Ingeniería Civil en ciencias de la Computacion e Informatica

MADE
IN ITALY
DIGITAL (PWM~)
UNO
ARDUINO
TX
RX
ON
SMD
EDITION
POWER
ANALOG IN
A0
A1
A2
A3
A4
A5

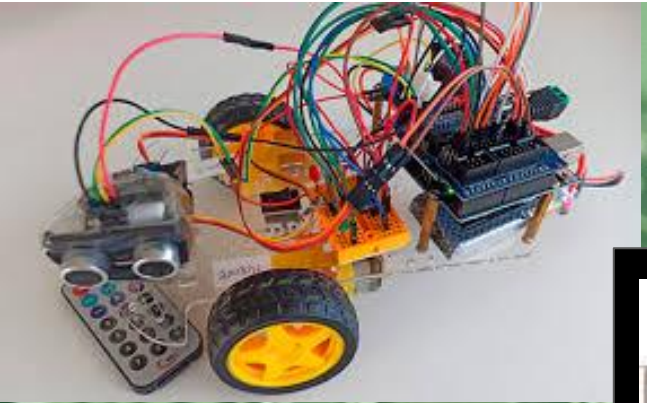

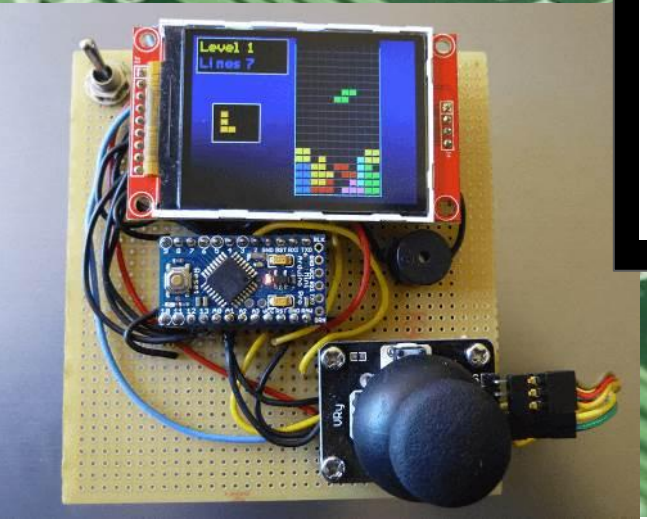
Level 1
Lines 7

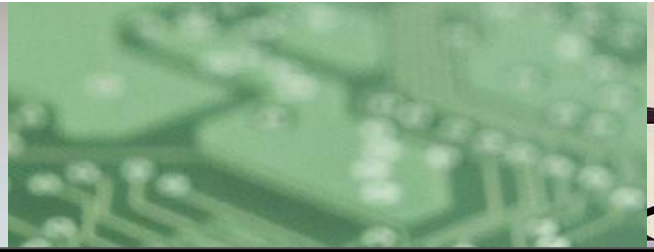

MADE
IN ITALY
DIGITAL (PWM~)
UNO
ARDUINO
SMD
EDITION
POWER
ANALOG IN

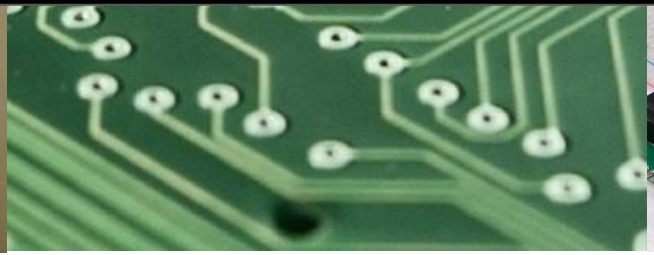

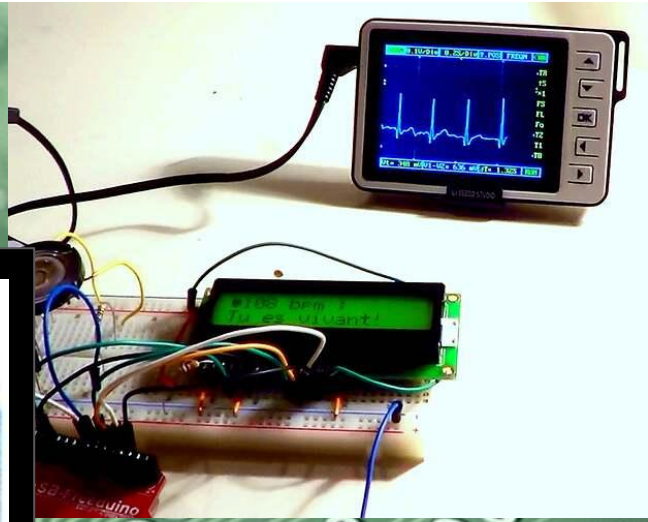

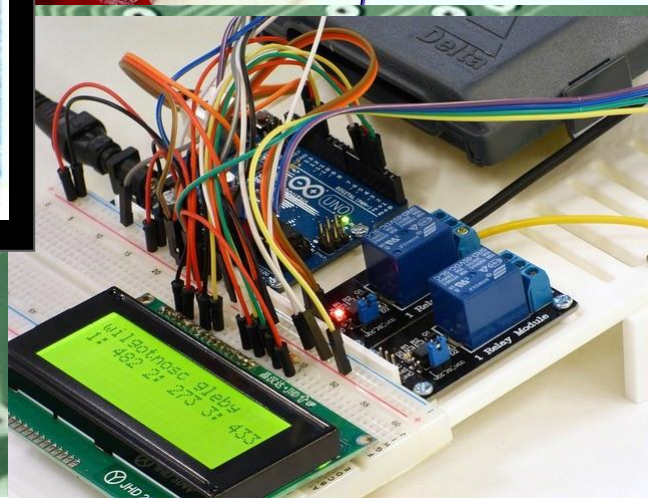
Relay Module

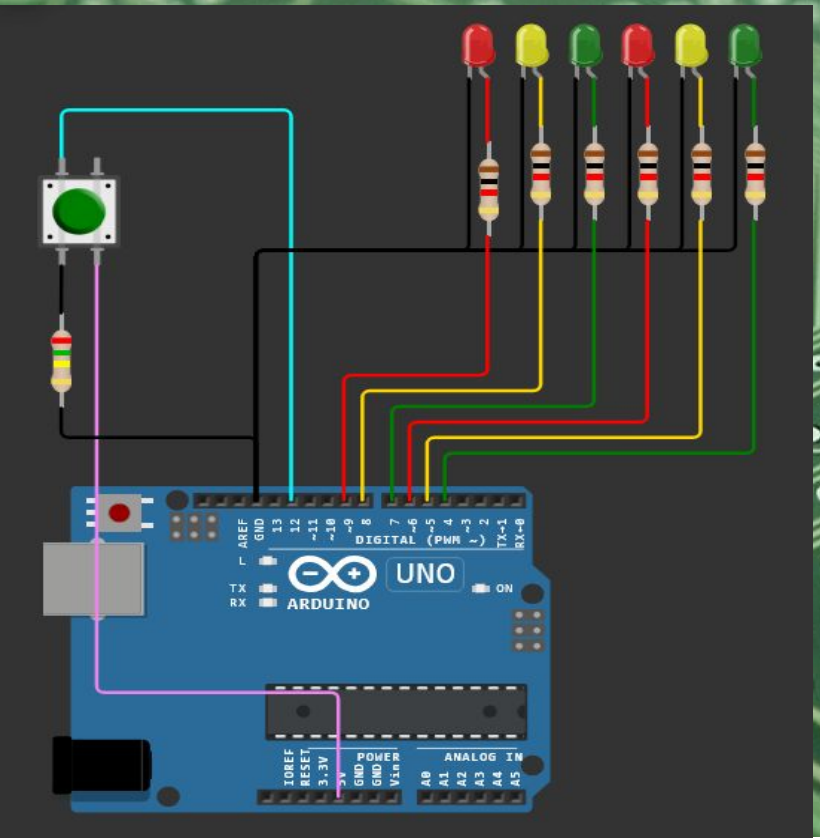
AREF
GND
13
12
~11
~10
~9
8
7
~6
~5
4
~3
2
TX→1
RX←0
DIGITAL (PWM ~)
L
TX
RX
UNO
ARDUINO
ON
IOREF
RESET
3.3V
5V
GND
GND
Vin
POWER
ANALOG IN
A0
A1
A2
A3
A4
A5

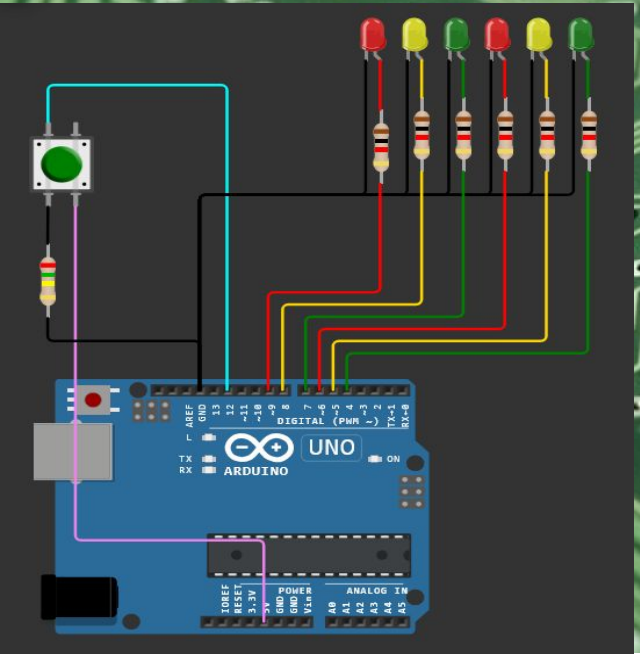
DIGITAL (PWM~)
UNO
ARDUINO
POWER
ANALOG IN

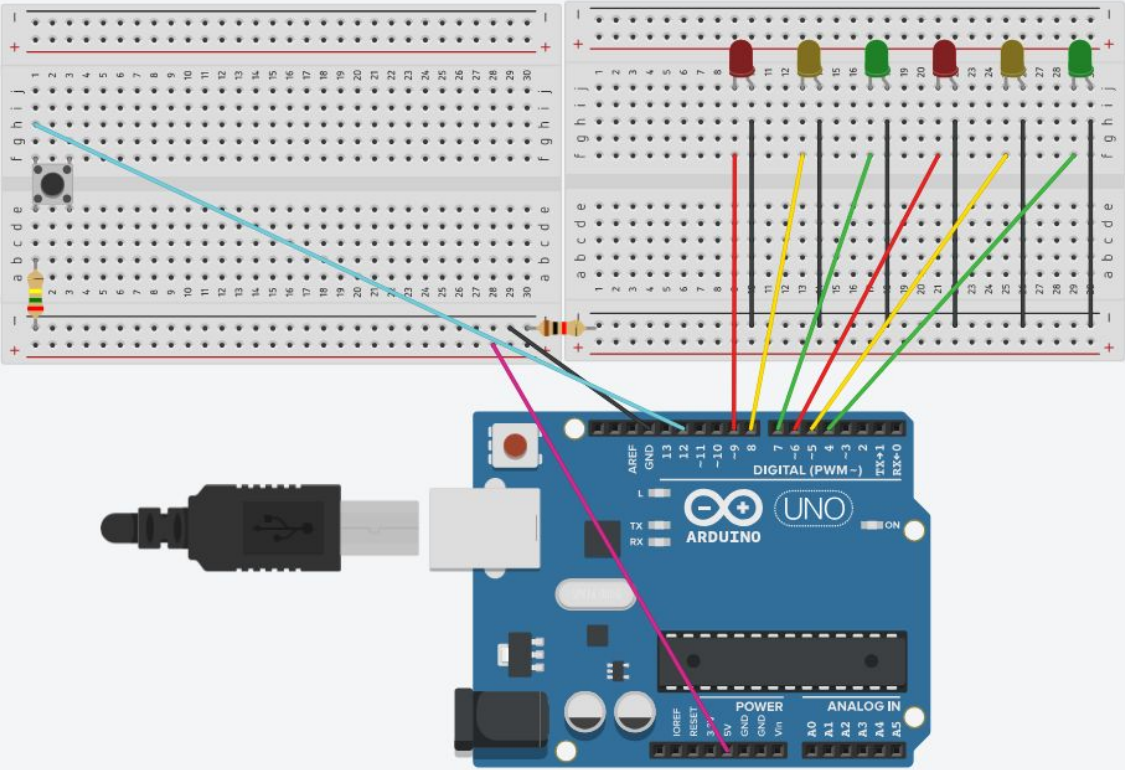
DIGITAL (PWM~)
UNO
ARDUINO
POWER
ANALOG IN

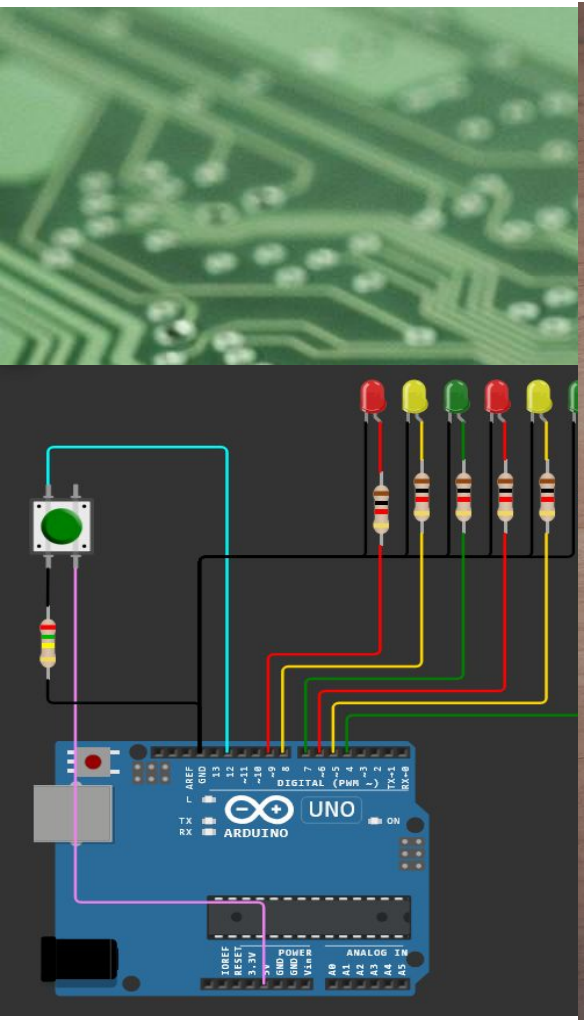
DIGITAL (PWM ~)
UNO
ARDUINO
POWER
ANALOG IN

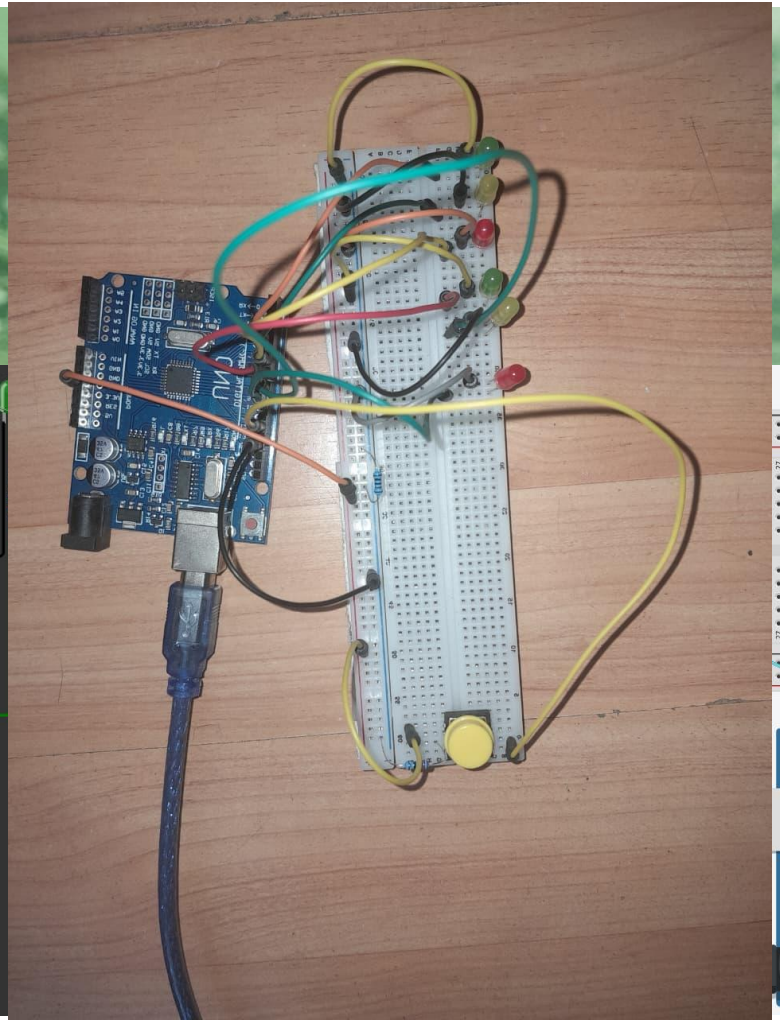

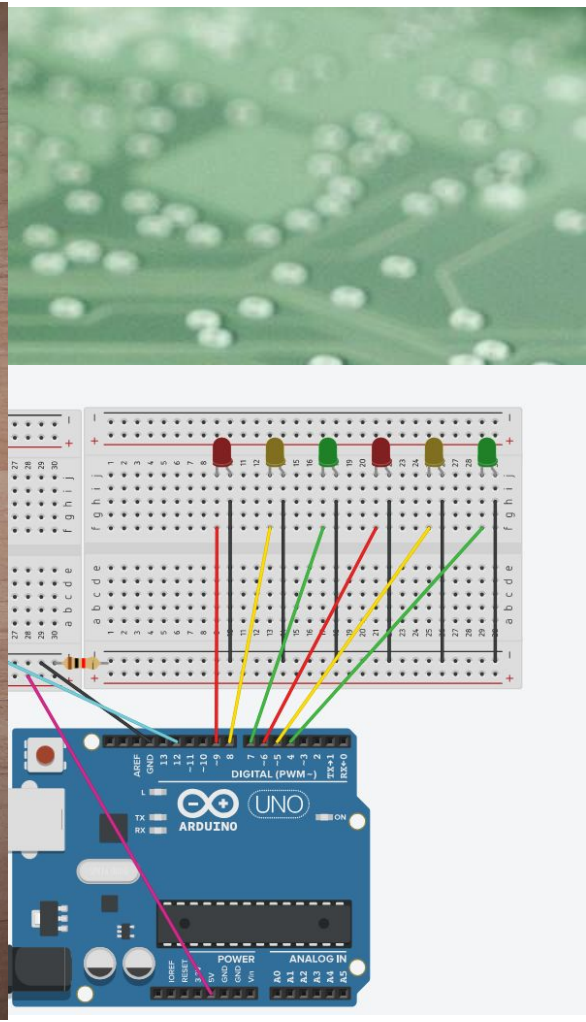
DIGITAL (PWM ~)
UNO
ARDUINO
POWER
ANALOG IN

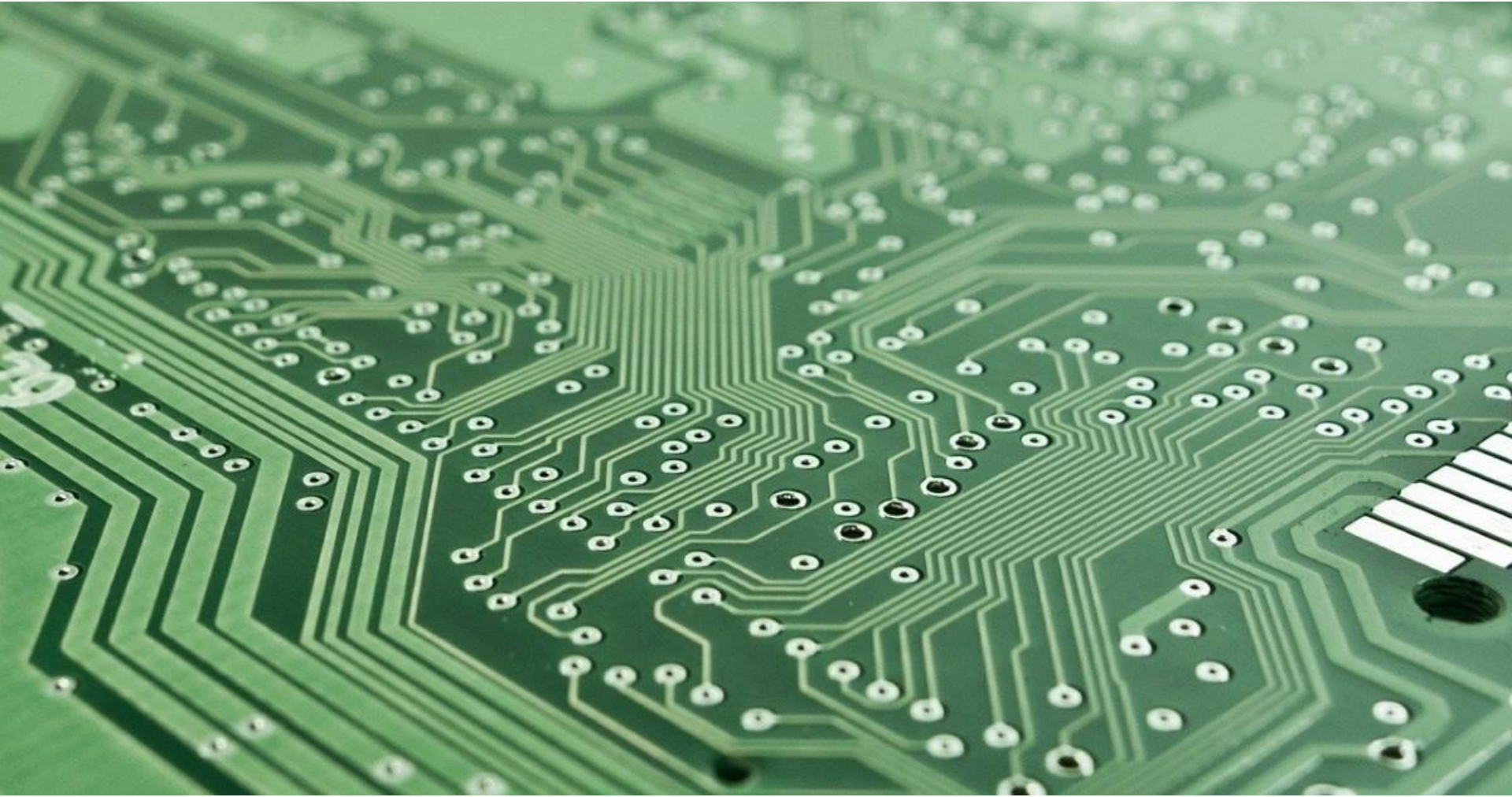

Estado Actual	Entrada A	Entrada B	Estado siguiente	Salida
S0	0	0	S0	0
S0	0	1	S0	0
S0	1	0	S0	0
S0	1	0	S1	1
S1	X	X	S2	1
S2	0	0	S2	0
S2	0	0	S3	1
S2	0	1	S2	1
S2	1	0	S2	0
S2	1	0	S3	1
S3	X	X	S0	1

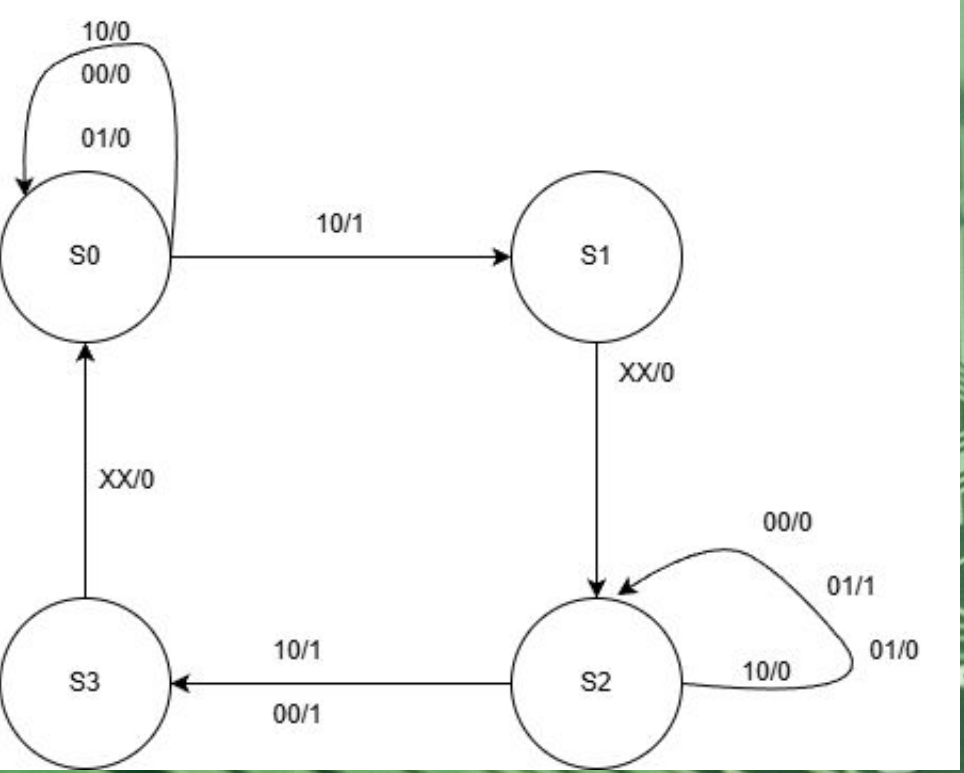

Estado Actual	Entrada A	Entrada B	Estado siguiente	Salida
S0	0	0	S0	0
S0	0	1	S0	0
S0	1	0	S0	0
S0	1	0	S1	1
S1	X	X	S2	1
S2	0	0	S2	0
S2	0	0	S3	1
S2	0	1	S2	1
S2	1	0	S2	0
S2	1	0	S3	1
S3	X	X	S0	1

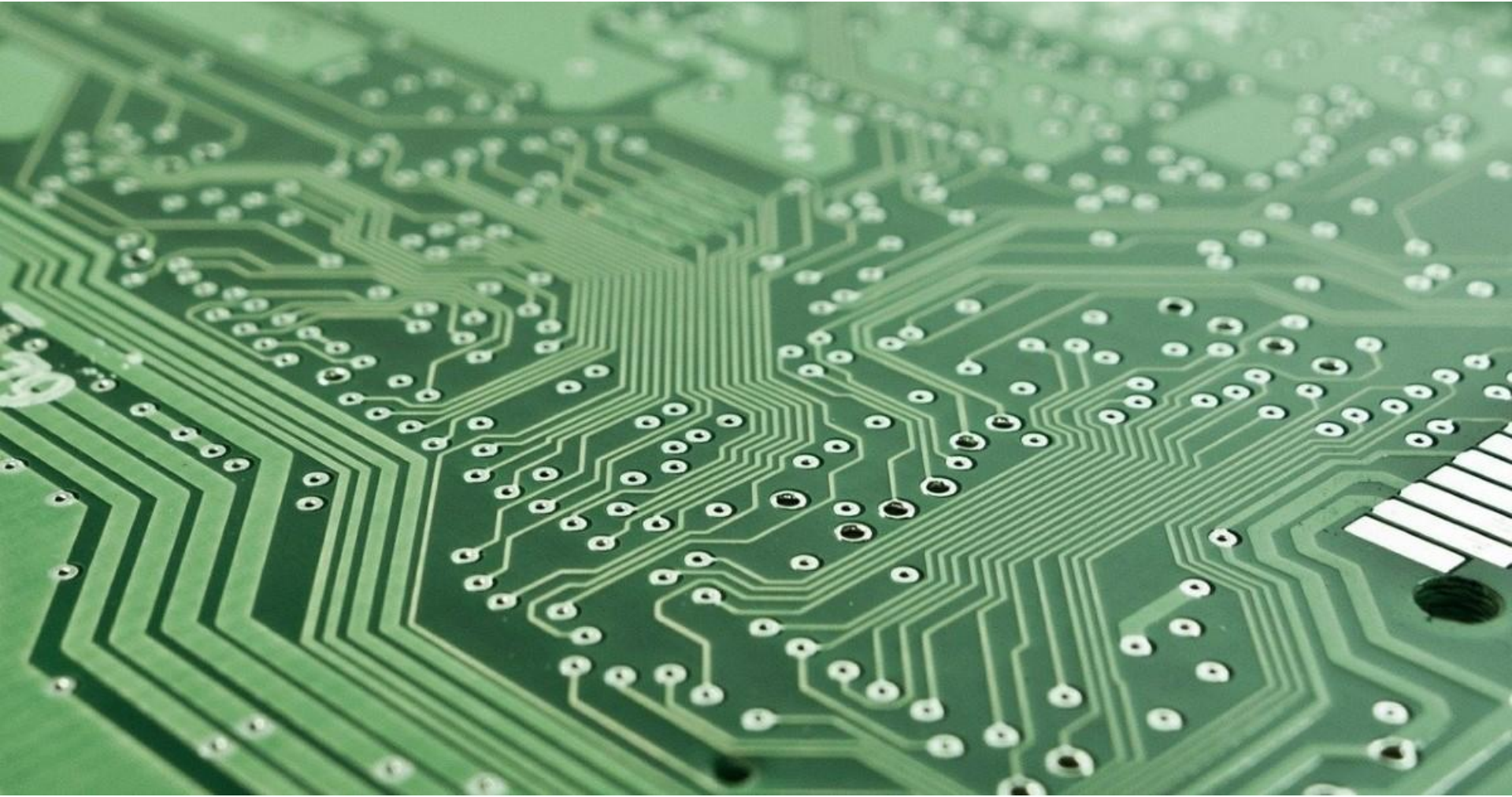

N°	Componentes necesarios para producir de 2° mano			
	Componente	**Cantidad**	**Coste Unitario**	**Costo Total**
1	Arduino Uno	1	$16.990	$16.990
2	Líneas Dupont	21	$250	$5.250
3	LEDs colores	11	$50	$550
4	Resistencia 1KΩ	9	$380	$3.420
5	Botones de 4 pines	1	$290	$290
Total				$26.500

N°	Componentes necesarios para producir Originales			
	Componente	**Cantidad**	**Coste Unitario**	**Costo Total**
1	Arduino Uno	1	$31.990	$31.990
2	Líneas Dupont	21	$119	$2.499
3	LEDs colores	11	$50	$550
4	Resistencia 1KΩ	9	$380	$3.420
5	Botones de 4 pines	1	$290	$290
Total				$38.749